FRIGOFLEX

Pendeltüren und Streifenvorhänge

FRIGOQUIP
Kühlhaustechnik

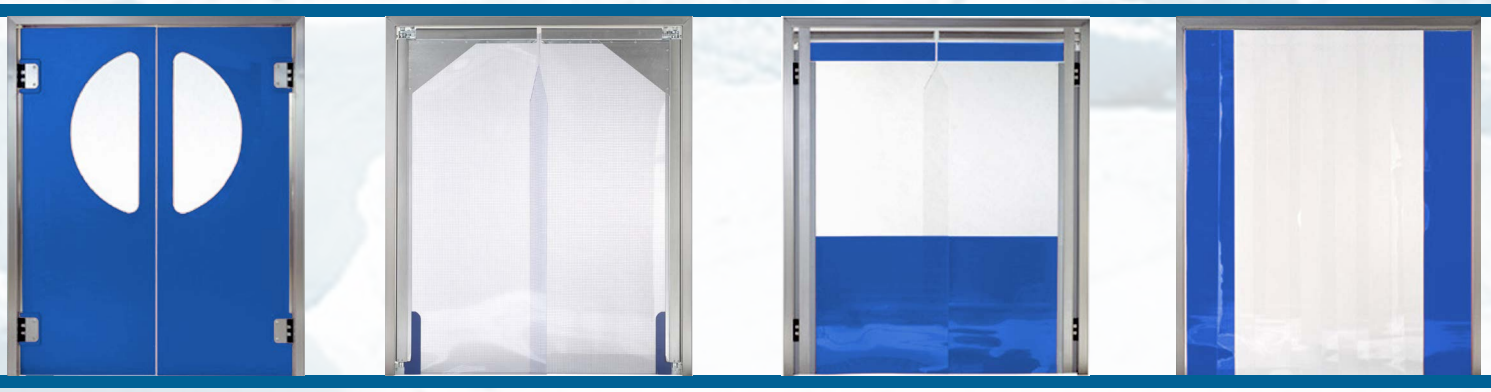

Industriepreisliste

März 2014

FRIGOQUIP GmbH Bakumer Str. 74 D-49324 Melle Tel. 05422 43328 Fax 05422 43397 Email: info@frigoflex.de

FRIGOFLEX Pendeltüren und Streifenvorhänge

FRIGOQUIP bietet Ihnen eine breite Palette bedarfsorientierter FRIGOFLEX Pendeltüren und Streifenvorhänge.

- Flexible und starre Pendeltüren
- Fixe und mobile Streifenvorhänge

Unsere Kunden können sich darauf verlassen, dass alle FRIGOFLEX Pendeltüren und Streifenvorhänge ausschließlich aus hochwertigen Materialien gefertigt werden. Bis ins kleinste Detail ist genau überlegt worden, welches Material an welcher Stelle zum Einsatz kommt.

Einsatzbereiche:
FRIGOFLEX Pendeltüren und Streifenvorhänge dichten Ihre Türöffnungen wirkungsvoll und preisgünstig gegen unerwünschten Luftaustausch in Kühl- und Gefrierräumen ab.
Hinter Schnelllauftoren verringern sie den Temperaturaustausch ebenso wie zwischen unterschiedlich beheizten Produktionshallen.
Streifenvorhänge kommen auch als Abhängung zwischen Kranbahnen und zum Schutz gegen Staub, Späne oder Spritzer zum Einsatz.

FRIGOQUIP Kühllagertechnik - ein Unternehmen mit langjähriger Erfahrung.

Wir haben uns auf Problemlösungen im Kühllagerbau spezialisiert.
Auf diesem Sektor bieten wir Ihnen alle erforderlichen Komponenten an:
Kühlhauspaneele, Kühlzellen, Kühlraumtüren, Luftschleieranlagen, Streifenvorhänge, Pendeltüren und steckerfertige Kältemaschinen.
Einige dieser Produkte fertigen wir selbst, andere beziehen wir von den besten und führenden Herstellern Europas.
Bei der Produktauswahl haben wir in erster Linie auf Langlebigkeit und Qualität geachtet.
Deshalb können wir Ihnen ein umfangreiches Programm für den Kühllagerbau mit Produkten von einzigartiger Preiswürdigkeit und Verarbeitungsqualität bieten.
Wir verfügen über mehrere Montageteams und können weltweit Kühllager oder auch nur einzelne Bauteile für Kühllager liefern und montieren.

Die Komponenten unseres Lieferprogrammes sind perfekt aufeinander abgestimmt.
Kühlzellen, Türen und Luftschleieranlagen haben die gleiche Farbe und Oberfläche. Auch die Dämmstärken von Kühlzellen, Paneelen oder Türen sind übereinstimmend.

Profitieren Sie von unserer langjährigen Erfahrung. Wir liefern und montieren bei Ihnen alle Bauteile für das geplante Kühllager und modernisieren Ihre vorhandene Bausubstanz.

Geht nicht - gibt es bei uns nicht !

FRIGOQUIP Lieferprogramm für den Kühlraumbau

- FRIGOCELL Komplettkühlzellen
- FRIGODOOR Kühlraumtüren
- FRIGO-UNIT Kältemaschinen
- FRIGOFLEX Streifenvorhänge
- FRIGOFLEX Pendeltüren
- FRIGOVENT Luftschleieranlagen
- FRIGOPANEEL Dämmpaneele
- FRIGOALARM Gefrierraum Notruf
- FRIGOSTORE Kühllager
- FRIGOSHELF Regalanlagen

FRIGOFLEX Flexible Pendeltür aus Weich-PVC,
Typ P-Flex - CNS (Chromnickelstahl), S. 4-5

FRIGOFLEX Flexible Pendeltür aus Weich-PVC,
Typ P-Flex - SV (Stahl verzinkt), Seite 6-7

FRIGOFLEX Pendeltür aus Vollkunststoff,
Typ P-hart, Seite 8-9

FRIGOFLEX Feststehende Streifenvorhänge,
Typ FIX, Seite 12-13

FRIGOFLEX Weich-PVC Bahnenware und
Plattenzuschnitte, Seite 10-11

FRIGOFLEX mobile Streifenvorhänge
Typ P-FLEX, Seite 14-15

Mittelschwere Pendeltüren für den Betrieb mit Transportwagen und Gabelstaplern Typ P-FLEX-CNS (Chromnickelstahl)

Die Türblätter bestehen aus transparentem Weich-PVC 7 mm stark.
Das PVC ist temperaturbeständig von
- 10 bis + 60°C.

Es ist „nicht entflammbar" entsprechend der US MVSS 302. Das Brandverhalten entspricht der DIN 4102 B2 und der DIN 53 382
„Es brennt oder glimmt nicht weiter."
Unser Weich PVC ist frei von DOP gem. der REACH-Verordnung. Es ist UV-beständig und silikon- und cadmiumfrei.

Die in den seitlichen Teilen des Galgenrahmens untergebrachten Pendeltürbänder ermöglichen ein Pendeln der Türflügel um 2 x 90°.

In der Ausführung P-Flex-CNS bestehen die Profile und die Pendeltürbänder aus Chromnickelstahl Wst.1.4301. Die Beschläge sind bereits werkseitig an dem Stockrahmen befestigt.

Stockrahmen

1. Für die Montage in Mauerwerk besteht der Stockrahmen aus einem Flachprofil 80 x 8 mm.
2. Für die Montage in einer Paneelwand liefern wir den Stockrahmen als U-Profil, das zur Montage nur auf die Paneelwand aufgesteckt wird.

FRIGOFLEX - Pendeltürblätter wahlweise aus:

1. FRIGOPLAST
   Glasklares Weich PVC, 7 mm stark
2. FRIGOPLAST "extrem kältefest".
   Weich PVC, 7 mm stark, für Dauereinsatz bei -35°C
3. FRIGONET
   Weich PVC, 7mm stark, mit Netzeinlage
4. FRIGOTOP
   Mit 1 mm starker Gewebeeinlage und Sichtstreifen oder Fenster 60x80 cm.
   Farben: Blau, Rot, Gelb, Grün, Grau, Schwarz und Weiß.

Die Preise für Weich-PVC-Zuschnitte (7mm) für den Ersatz von defekten Pendeltürblättern befinden sich auf Seite 11.

Typ P-Flex-CNS - Pendeltürbändern, Galgenrahmen und Stockrahmen aus Chromnickelstahl

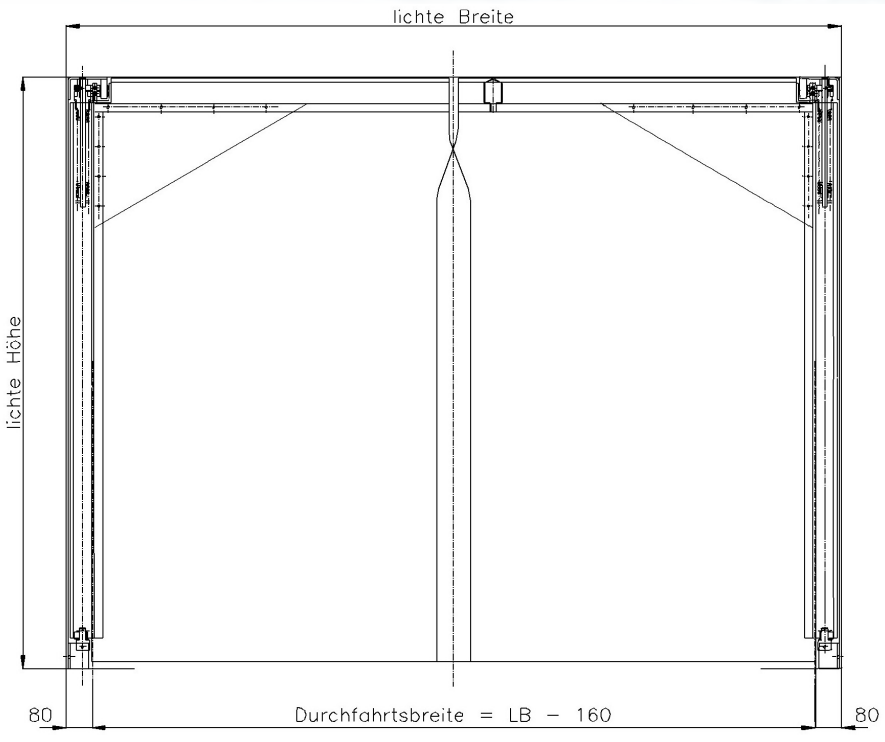

Pendeltür aus Chromnickelstahl, Typ P-Flex-CNS

FRIGOFLEX - flexible Pendeltüren aus Weich-PVC - Typ P-Flex-CNS

Rahmenaußenmaß Breite cm		Höhe cm	Effektives Durchgangsmaß Breite cm		Höhe cm	P-FLEX-CNS Edelstahl **FRIGOPLAST** Normalqualität klartransparent Stärke: 7 mm Temperaturbereich +50°C bis -15°C Shore Härte A 77 €	P-FLEX-CNS Edelstahl FRIGONET Normalqualität mit Gitternetz Stärke: 7mm Temperaturbereich +50°C bis -15°C Shore Härte A 77 €	P-FLEX-CNS Edelstahl FRIGOTOP Normalqualität mit Gewebeeinlage und Sichtstreifen oderFenster 60x80 cm. Die 1 mm starke Gewebeeinlage gibt es in den Farben: Blau, Rot, Gelb, Grün, Grau, Schwarz, Weiß Stärke: 7mm Temperaturbereich +50°C bis -15°C Shore Härte A 77 €
Einflügelige Pendeltüren FRIGOFLEX						**Typ P-Flex-CNS**		
80	X	200	70	X	200	**930**	**1.010**	**1.090**
90	X	200	80	X	200	**975**	**1.065**	**1.155**
100	X	200	90	X	200	**1.020**	**1.120**	**1.220**
110	X	200	100	X	200	**1.065**	**1.175**	**1.285**
120	X	200	110	X	200	**1.110**	**1.230**	**1.350**
130	X	200	120	X	200	**1.155**	**1.285**	**1.415**
140	X	200	130	X	200	**1.200**	**1.340**	**1.480**
Zweiflügelige Pendeltüren FRIGOFLEX						**Typ P-Flex-CNS**		
120	X	200	100	X	200	**1.750**	**1.870**	**1.990**
130	X	200	110	X	200	**1.795**	**1.925**	**2.055**
140	X	200	120	X	200	**1.840**	**1.980**	**2.120**
150	X	200	130	X	200	**1.885**	**2.035**	**2.185**
160	X	200	140	X	200	**1.930**	**2.090**	**2.250**
170	X	200	150	X	200	**1.975**	**2.145**	**2.315**
180	X	200	160	X	200	**2.020**	**2.200**	**2.380**
190	X	200	170	X	200	**2.065**	**2.255**	**2.445**
200	X	200	180	X	200	**2.110**	**2.310**	**2.510**
210	X	200	190	X	200	**2.155**	**2.365**	**2.575**
220	X	200	200	X	200	**2.200**	**2.420**	**2.640**
230	X	200	210	X	200	**2.245**	**2.475**	**2.705**
240	X	200	220	X	200	**2.290**	**2.530**	**2.770**
250	X	200	230	X	200	**2.335**	**2.585**	**2.835**
260	X	200	240	X	200	**2.380**	**2.640**	**2.900**
270	X	200	250	X	200	**2.425**	**2.695**	**2.965**
280	X	200	260	X	200	**2.470**	**2.750**	**3.030**
290	X	200	270	X	200	**2.515**	**2.805**	**3.095**
300	X	200	280	X	200	**2.560**	**2.860**	**3.160**

Mehrpreise	**Typ P-Flex-CNS**
Ersatzblatt FRIGOPLAST - Normalqualität, klartransparent, Stärke: 7 mm	**€ 70/m²**
Ersatzblatt FRIGONET - Normalqualität, mit Gitternetz, Stärke: 7mm	**€ 100/m²**
Ersatzblatt FRIGOTOP - Normalqualität, mit Gewebeeinlage und Sichtstreifen oderFenster 60x80 cm. Die 1 mm starke Gewebeeinlage gibt es in den Farben: Blau, Rot, Gelb, Grün, Grau, Schwarz, Weiß. Stärke: 7mm	**€ 160/m²**
FRIGOPLAST „kältefest“ **Kältequalität**, helltransparent, für Dauereinsatz bis -30°C. Stärke: 7 mm Türblatt aus FRIGOPLAST Kältequalität. Temperaturbereich +40°C bis -30°C. Shore Härte A 63	**€ 50/m²**
Vergrößerung des lichten Höhenmaßes um jeweils 10 cm	**3 %**
U-Profil aus Stahl verzinkt zur Befestigung in einer Paneelwand bis Nennweite 120 mm	**€ 60/m**
U-Profil aus Edelstahl zur Befestigung in einer Paneelwand bis Nennweite 120 mm	**€100/m**
Türfeststeller 90° pro Türflügel	**€ 50**

Industriepreise - ohne MwSt., inklusive Verpackung, frei Baustelle in Deutschland, Österreich, Benelux und in der Schweiz

Mittelschwere Pendeltüren für den Betrieb mit Transportwagen und Gabelstaplern Typ P-FLEX-SV (Stahl verzinkt)

Die Türblätter bestehen aus transparentem Weich- PVC 7 mm stark.
Das PVC ist temperaturbeständig von
- 10 bis + 60°C.

Es ist „nicht entflammbar" entsprechend der US MVSS 302. Das Brandverhalten entspricht der DIN 4102 B2 und der DIN 53 382
„Es brennt oder glimmt nicht weiter."
Unser Weich PVC ist frei von DOP gem. der REACH-Verordnung. Es ist UV-beständig und silikon- und cadmiumfrei."

Die in den seitlichen Teilen des Galgenrahmens untergebrachten Pendeltürbänder ermöglichen ein Pendeln der Türflügel um 2 x 90°.

Bei der Ausführung P-Flex-SV besteht der Galgenrahmen, der Stockrahmen und die Pendeltürbänder aus feuerverzinktem Stahl.
Die Beschläge sind bereits werkseitig an dem Stockrahmen befestigt.

Den Stockrahmen gibt es in zwei Ausführungen:
1. Für die Montage in Mauerwerk besteht der Stockrahmen aus einem Flachprofil 80 x 8 mm.
2. Für die Montage in einer Paneelwand liefern wir den Stockrahmen als U-Profil, das zur Montage nur auf die Paneelwand aufgesteckt wird.

Ausführung der Pendeltürblätter:
1. FRIGOPLAST
   Glasklares Weich PVC, 7 mm stark
2. FRIGOPLAST "extrem kältefest".
   Weich PVC, 7 mm stark, für Dauereinsatz bei -35°C
3. FRIGONET
   Weich PVC, 7mm stark, mit Netzeinlage
4. FRIGOTOP
   Mit 1 mm starker Gewebeeinlage und Sichtstreifen oder Fenster 60x80 cm.
   Farben: Blau, Rot, Gelb, Grün, Grau, Schwarz und Weiß.

Die Preise für Weich-PVC-Zuschnitte (7mm) für den Ersatz von defekten Pendeltürblättern befinden sich auf Seite 11.

Typ P-Flex-SV - Pendeltürbändern, Galgenrahmen und Stockrahmen aus verzinktem Stahl

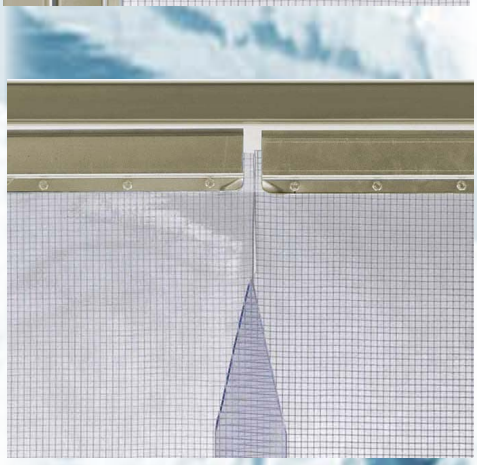

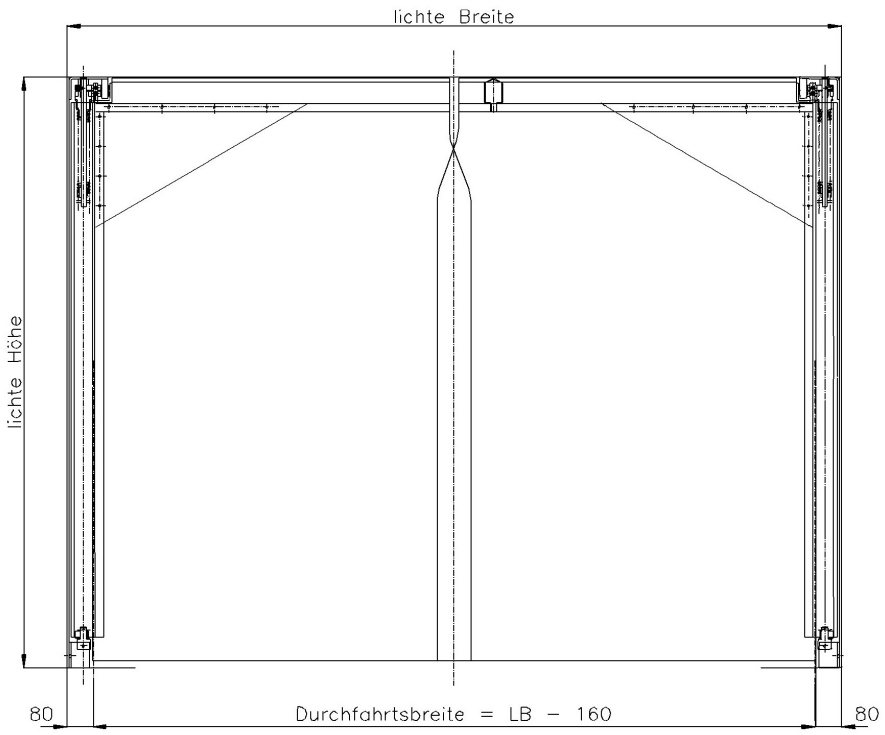

Pendeltür aus verzinkten Stahlprofilen Typ P-Flex-SV

FRIGOFLEX - flexible Pendeltüren aus Weich-PVC - Typ P-Flex-SV

Rahmenaußenmaß			Effektives Durchgangsmaß			P-FLEX-SV Stahl verzinkt **FRIGOPLAST** Normalqualität klartransparent Stärke: 7 mm Temperaturbereich +50°C bis -15°C Shore Härte A 77	P-FLEX-SV Stahl vertinkt FRIGONET Normalqualität mit Gitternetz Stärke: 7mm Temperaturbereich +50°C bis -15°C Shore Härte A 77	P-FLEX-SV Stahl verzinkt FRIGOTOP Normalqualität mit Gewebeeinlage und Sichtstreifen oderFenster 60x80 cm. Die 1 mm starke Gewebeeinlage gibt es in den Farben: Blau, Rot, Gelb, Grün, Grau, Schwarz, Weiß Stärke: 7mm Temperaturbereich +50°C bis -15°C Shore Härte A 77
Breite		Höhe	Breite		Höhe			
cm		cm	cm		cm	€	€	€
Einflügelige Pendeltüren FRIGOFLEX						**Typ P-Flex-SV**		
80	X	200	70	X	200	**550**	**630**	**710**
90	X	200	80	X	200	**575**	**665**	**755**
100	X	200	90	X	200	**600**	**700**	**800**
110	X	200	100	X	200	**625**	**735**	**845**
120	X	200	110	X	200	**650**	**770**	**890**
130	X	200	120	X	200	**675**	**805**	**935**
140	X	200	130	X	200	**700**	**840**	**980**
Zweiflügelige Pendeltüren FRIGOFLEX						**Typ P-Flex-SV**		
120	X	200	100	X	200	**1.000**	**1.120**	**1.240**
130	X	200	110	X	200	**1.025**	**1.155**	**1.285**
140	X	200	120	X	200	**1.050**	**1.190**	**1.330**
150	X	200	130	X	200	**1.075**	**1.225**	**1.375**
160	X	200	140	X	200	**1.100**	**1.260**	**1.420**
170	X	200	150	X	200	**1.125**	**1.295**	**1.465**
180	X	200	160	X	200	**1.150**	**1.330**	**1.510**
190	X	200	170	X	200	**1.175**	**1.365**	**1.555**
200	X	200	180	X	200	**1.200**	**1.400**	**1.600**
210	X	200	190	X	200	**1.225**	**1.435**	**1.645**
220	X	200	200	X	200	**1.250**	**1.470**	**1.690**
230	X	200	210	X	200	**1.275**	**1.505**	**1.735**
240	X	200	220	X	200	**1.300**	**1.540**	**1.780**
250	X	200	230	X	200	**1.325**	**1.575**	**1.825**
260	X	200	240	X	200	**1.350**	**1.610**	**1.870**
270	X	200	250	X	200	**1.375**	**1.645**	**1.915**
280	X	200	260	X	200	**1.400**	**1.680**	**1.960**
290	X	200	270	X	200	**1.425**	**1.715**	**2.005**
300	X	200	280	X	200	**1.450**	**1.750**	**2.050**

Mehrpreise	**Typ P-Flex-CNS**
Ersatzblatt FRIGOPLAST - Normalqualität, klartransparent, Stärke: 7 mm	**€ 70/m²**
Ersatzblatt FRIGONET - Normalqualität, mit Gitternetz, Stärke: 7mm	**€ 107/m²**
Ersatzblatt FRIGOTOP - Normalqualität, mit Gewebeeinlage und Sichtstreifen oderFenster 60x80 cm. Die 1 mm starke Gewebeeinlage gibt es in den Farben: Blau, Rot, Gelb, Grün, Grau, Schwarz, Weiß. Stärke: 7mm	**€ 160/m²**
FRIGOPLAST „kältefest" Kältequalität, helltransparent, für Dauereinsatz bis -30°C. Stärke: 7 mm. Türblatt aus FRIGOPLAST Kältequalität. Temperaturbereich +40°C bis -30°C. Shore Härte A 63	**€ 50/m²**
Vergrößerung des lichten Höhenmaßes um jeweils 10 cm	**+ 3 %**
U-Profil aus Stahl verzinkt zur Befestigung in einer Paneelwand bis Nennweite 120 mm	**€ 60/m**
U-Profil aus Edelstahl zur Befestigung in einer Paneelwand bis Nennweite 120 mm	**€100/m**
Türfeststeller 90° pro Türflügel	**€ 50**

Industriepreise - ohne MwSt., inklusive Verpackung, frei Baustelle in Deutschland, Österreich, Benelux und in der Schweiz

FRIGOFLEX - Pendeltüren aus Vollkunststoff

Türblätter
Die Türblattstärke beträgt 15 mm.
Die Türblätter bestehen aus hochwertigem Vollkunststoff (Polyäthylen).
Das Material ist bruch- und temperaturfest.
Es entspricht den höchsten Hygieneanforderungen und ist leicht zu reinigen.
Die Türblätter sind durchgehend eingefärbt in den Farben: WEISS 9010; GELB 1018, BLAU 5010, ROT 3020, GRÜN 6024.

Bänder
Die Pendeltürbänder werden aus massivem Edelstahl gefertigt.
Pendelweg beidseitig 90°. Mit optionaler automatischer Feststellung bei 90°.

Fenster
Sicht wird durch eingebaute Fenster gewährleistet.
Jeder Türflügel ist mit einem bündig eingesetztem Fenster aus 15 mm starkem bruchfestem Acryl ausgestattet.

Typ P-Hart - Pendeltüren aus Vollkunststoff, Bänder aus Chromnickelstahl

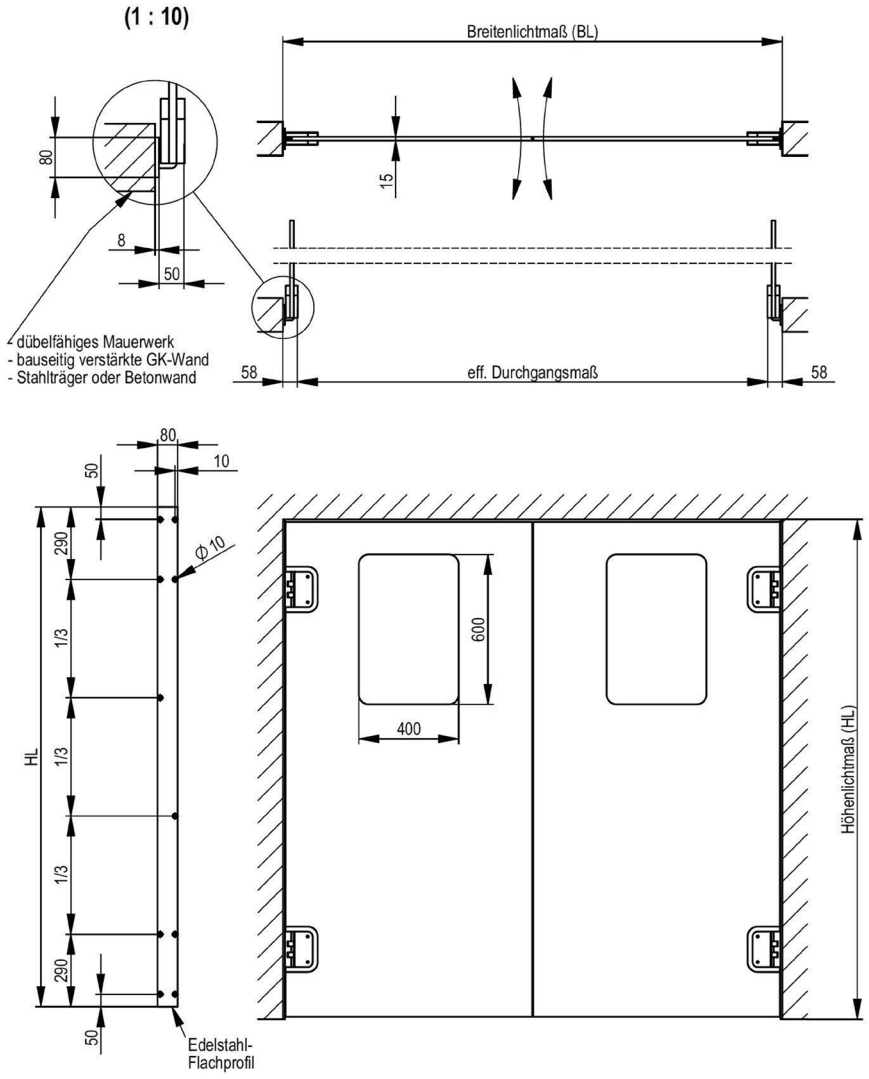

Zweiflügelige Pendeltür Typ P-Hart mit Edelstahl-Flachrahmen zum Einbau in Mauerwerk

FRIGOFLEX - Pendeltüren aus Vollkunststoff - Typ P-Hart

Rahmenaußenmaß Breite cm		Höhe cm	Effektives Durchgangsmaß Breite cm		Höhe cm	Türblätter aus Vollkunststoff 15mm
Einflügelige Pendeltüren FRIGOFLEX						**€**
70	x	200	65	x	200	**950**
80	x	200	75	x	200	**1.000**
90	X	200	85	X	200	**1.050**
100	X	200	95	X	200	**1.100**
110	X	200	105	X	200	**1.150**
120	X	200	115	X	200	**1.200**
130	X	200	125	X	200	**1.250**
140	X	200	135	X	200	**1.300**
Zweiflügelige Pendeltüren FRIGOFLEX						**€**
140	x	200	130	x	200	**1.900**
160	x	200	150	x	200	**2.000**
180	x	200	170	x	200	**2.100**
200	x	200	190	x	200	**2.200**
220	x	200	210	x	200	**2.300**
240	x	200	230	x	200	**2.400**
260	x	200	250	x	200	**2.500**
280	x	200	270	x	200	**2.600**

Sonderausführungen Pendeltüren FRIGOFLEX - Typ P-Hart	**€**
Vergrößerung des Höhenmaßes um jeweils 10 cm	**5%**
U-Profil aus Edelstahl zur Montage in einer Paneelwand	**50,00 pro Meter**
Edelstahl-Grundplatten für Montage in Mauerwerk Standard	**kein Mehrpreis**
Fingerschutzprofil	**150,00 je Türflügel**
PE Rammschutz 200 x 10 mm beidseitig montiert je Flügel	**100,00 je Türflügel**
Sonderform Fenster: 400 x 950 halbkreisförmig	**100,00 je Fenster**
Acrylglas Fenster rund Durchmesser 40 cm	**kein Mehrpreis**
Acrylglas Fenster rund Durchmesser 50 cm	**25,00 je Fenster**
Acrylglas Fenster rechteckig 40 x 60 cm	**kein Mehrpreis**
90° Arretierungsmöglichkeit - Auf Wunsch	**kein Mehrpreis**

Industriepreise - ohne MwSt., inklusive Verpackung, frei Baustelle in Deutschland, Österreich, Benelux und in der Schweiz

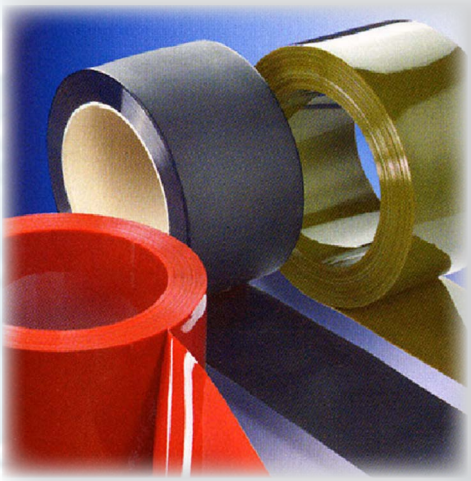
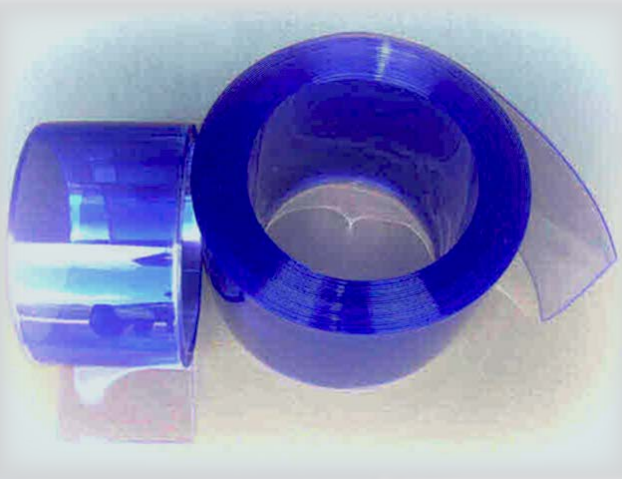

FRIGOFLEX Weich-PVC Streifen

Format	Weich PVC Streifen - Rollen Länge 50 m € / m	Weich PVC-Streifen - Zuschnitte € / m
Normalqualität HELL-transparent Kanten abgerundet		**Einsatzbereich 0°C bis +60°C**
100 x 2 mm	2,00	5,00
200 x 2 mm	4,00	7,00
200 x 3 mm	6,00	9,00
300 x 2 mm	6,00	9,00
300 x 3 mm	7,50	10,50
300 x 4 mm	10,50	13,50
400 x 3 mm	10,50	13,50
400 x 4 mm	14,00	17,00
400 x 5 mm	17,50	20,50
Antistatische Qualität hell transparent Kanten abgerudnet		**Einsatzbereich 0°C bis +60°C**
200 x 2 mm	5,00	8,50
300 x 3 mm	9,00	12,00
Normalqualität ROT-transparent Kanten abgerundet		**Einsatzbereich 0°C bis +60°C**
200 x 2 mm	5,00	8,00
300 x 3 mm	8,50	11,50
400 x 4 mm	16,00	19,00
Normalqualität BLAU-transparent Kanten abgerundet		**Einsatzbereich 0°C bis +60°C**
400 x 4 mm	16,00	19,00
Kältequalität HELL-transparent Kanten abgerundet für Dauereinsatz bis -30°C / Shore Härte 63		**Einsatzbereich -30°C bis +40°C**
200 x 2 mm	4,50	7,50
300 x 3 mm	8,50	11,50
400 x 4 mm	15,50	18,50
Normalqualität voll eingefärbt Kanten abgerundet Farbe: ROT - WEISS - BLAU		**Einsatzbereich 0°C bis +60°C**
200 x 2 mm	4,50	7,50
300 x 3 mm	8,50	11,50
400 x 4 mm	15,50	18,50
Schweißerschutz GS DUNKELGRÜN mattiert Kanten abgerundet nach DIN EN 1598		
300 x 2 mm	6,00	9,00
Schweißerschutz GS GRÜN mattiert Kanten abgerundet nach DIN EN 1598		
300 x 2 mm	8,00	11,00
400 x 2 mm	7,50	10,50
Schweißerschutz GS ORANGE-ROT Kanten abgerundet nach DIN EN 1598		
300 x 2 mm	8,50	12,00
300 x 3 mm	12,00	15,00

Industriepreise - ohne MwSt., inklusive Verpackung, frei Baustelle in Deutschland, Österreich, Benelux und in der Schweiz

FRIGOFLEX Weich-PVC Streifen, Bahnenware und Plattenzuschnitte

Ausführung	Stärke	Rollen Länge 10 oder 20 m € / m²	Zuschnitte € / m²
FRIGOFLEX Normalqualität „Typ FRIGOPLAST“ **Einsatzbereich 0°C bis +60°C** Typ FRIGOPLAST Klar-transparent Breite bis 2200 mm	1 mm	15,00	22,50
	2 mm	22,50	30,00
	3 mm	30,00	40,00
	4 mm	39,00	50,00
	5 mm	50,00	60,00
	7 mm	66,00	75,00
	10 mm	108,00	120,00
FRIGOFLEX Normalqualität „Typ FRIGONET“ **Einsatzbereich 0°C bis +60°C** Typ FRIGONET Klar-transparent mit Gitternetz Breite bis 1800 mm	7 mm	100,00	115,00
FRIGOFLEX Kältequalität „Typ FRIGOPLAST“ **Einsatzbereich -30°C bis +40°C (Dauereinsatz bei -30°C)** Typ FRIGOPLAST Klar-transparent Breite bis 1500 mm	7 mm	80,00	90,00
FRIGOFLEX Normalqualität „Typ FRIGOTOP“ **Einsatzbereich 0°C bis +60°C** Typ FRIGOTOP mit farbiger Gewebeeinlage mit Fenster oder Sichtstreifen, Breite bis 1500 mm	9 mm		175,00
Prallschutz oder Verstärkung beidseitig aufdubliert Weich PVC 2 mm stark Weich PVC 3 mm stark	2 mm		100,00/ m²
	3 mm		120,00/ m²
Befestigungswulst beidseitig nach Maßangabe veschweißt	24,00/m		

Unsere Weich PVC PLatten und Streifen sind „nicht entflammbar“ entsprechend der US MVSS 302.
Das Brandverhalten entspricht der DIN 4102 B2 und der DIN 53 382 „Es brennt oder glimmt nicht weiter.“
Unser Weich PVC ist ebenfalls frei von DOP gem. der REACH-Verordnung. Es ist auch UV-beständig und silikon- und cadmiumfrei.“

Technische Daten - Streifen, Bahnenware, Zuschnitte

Eigenschaften	Testmethode	Qualität K 4388/40	Einheit
Dichte	DIN 53479	1,22	g/cm³
Shore Härte A/15 sec.	DIN 53505	70	-
Kältebruchtemperatur	DIN 53372	ca. -30	°C
Wasseraufnahme	DIN 53472 Anlieferungszustand	14 0,14	mg %
Reissfestigkeit	DIN 53455	ca. 20	Mpa
Reissdehung	DIN 53455	ca. 450	%
Weiterreisswiderstand	DIN 53515	> 4	N/mm
Brennverhalten	DIN 53382 DIN 4102	brennt oder glimmt nicht weiter B2	-
Entflammbarkeit	entspr. US MVSS 302	Nicht entflammbar	-
Abrieb	DIN 51954	0,01	m/m

Industriepreise - ohne MwSt., inklusive Verpackung, frei Baustelle in Deutschland, Österreich, Benelux und in der Schweiz

FRIGOFLEX feststehende Streifenvorhänge Typ FIX

FRIGOFLEX-Streifenvorhänge dichten Türöffnungen durch sich überlappende Weich-PVC-Streifen vom Sturz bis zum Boden ab.
Zugluft, Lärm, Kälte, Wärme, Rauch und Staub wird ferngehalten.
Energieverluste und Arbeitsbehinderungen werden vermieden.
Streifenvorhänge verhindern Kaltluftverluste bei offenstehenden Türen.
Es handelt es sich um glasklare PVC Streifen mit abgerundeten Kanten.
Alle Vorhänge sind mit rot-transparenten Begrenzungsstreifen ausgestattet - abgesehen von den kältefesten Vorhängen.

Die Vorteile von FRIGOFLEX-Streifenvorhängen:

1. Geeignet besonders für den Einsatz im Lebensmittel Gewerbe und Industrie.
2. Das Material ist gemäß US MVSS 302 „nicht entflammbar." Das Brandverhalten entspricht DIN 53382 „es brennt oder glimmt nicht weiter" und DIN 4102 B2.
3. Alle Beschlagteile bestehen aus Edelstahl!
4. Die PVC-Streifen sind physiologisch einwandfrei.
5. Die glasklare Transparenz des Streifenvorhanges macht ein gefahrloses Befahren der Türöffnung von beiden Seiten möglich.
   Das Unfallrisiko wird so erheblich reduziert.
6. Die Streifen sind weich und geschmeidig. Sie gleiten sanft über Fahrer und Transportgut.
   Aufgrund ihres geringen Gewichtes, ihrer Flexibilität und ihrer Bauart mit den abgerundeten Kanten wird der Transport durch die Türöffnung kaum behindert.

Ausführung Streifen:

Weich PVC Streifen, 200 x 2 mm, 300 x 3 mm, 400 x 4 mm.

1. Normale Qualität: (0°C bis 60°C)
   Streifen in klar-transparent (milchig-transparent gegen Mehrpreis) lieferbar und auf Wunsch die Begrenzungsstreifen in rot-transparent - ohne Mehrpreis.

2. Kältefeste Qualität (Dauereinsatz -35°C).
   Streifen nur in klar-transparent lieferbar.

Lauf- und Tragschienen aus Edelstahl.

Die Lieferung erfolgt als Bausatz.

Streifenvorhänge - Typ FIX

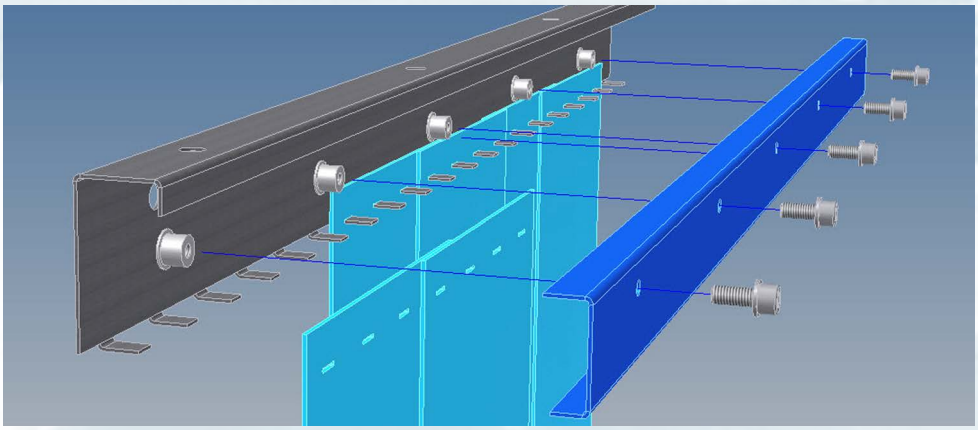

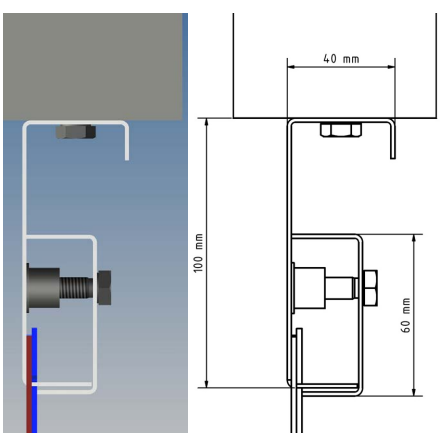

Montage unter Sturz

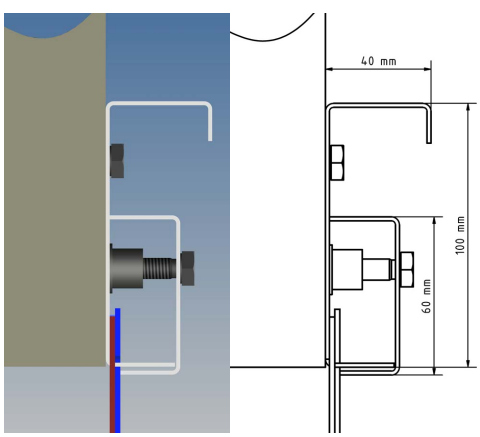

Montage vor Sturz

FRIGOFLEX - Feststehende Streifenvorhänge - Typ FIX

Leichter Streifenvorhang SVL-FIX (Normalqualität 0°C bis 60°C) Bauart E Überlappung 50% Streifenmaß 200 x 2 mm			**Mittlerer Streifenvorhang SVM-FIX** (Normalqualität 0°C bis 60°C) Bauart E Überlappung 66% Streifenmaß 300 x 3 mm			**Schwerer Streifenvorhang SVS-FIX** (Normalqualität 0°C bis 60°C) Bauart E Überlappung 50% Streifenmaß 400 x 4 mm		
Breite cm	Höhe cm	Preis €	Breite cm	Höhe cm	Preis €	Breite cm	Höhe cm	Preis €
100	200	**260**	100	200	**290**	100	200	**320**
125	200	**295**	125	200	**335**	125	200	**375**
150	200	**330**	150	200	**380**	150	200	**430**
175	200	**365**	175	200	**425**	175	200	**485**
200	200	**400**	200	200	**470**	200	200	**540**
225	200	**435**	225	200	**515**	225	200	**595**
250	200	**470**	250	200	**560**	250	200	**650**
275	200	**505**	275	200	**605**	275	200	**705**
300	200	**540**	300	200	**650**	300	200	**760**
325	200	**575**	325	200	**695**	325	200	**815**
350	200	**610**	350	200	**740**	350	200	**870**
375	200	**645**	375	200	**785**	375	200	**925**
400	200	**680**	400	200	**830**	400	200	**980**
425	200	**715**	425	200	**875**	425	200	**1035**
450	200	**750**	450	200	**920**	450	200	**1090**
475	200	**785**	475	200	**965**	475	200	**1145**
500	200	**820**	500	200	**1010**	500	200	**1200**
525	200	**855**	525	200	**1055**	525	200	**1255**
550	200	**890**	550	200	**1100**	550	200	**1310**
575	200	**925**	575	200	**1145**	575	200	**1365**
600	200	**960**	600	200	**1190**	600	200	**1420**

Mehrpreise	**FRIGOFLEX - Streifenvorhänge - FIX**
Vergrößerung der Höhe des Vorhanges um jeweils 10 cm	**3 %**
Ausführung Kältequalität anstatt Normalqualität, Einsatzbereich -30°C bis 40°C	**20 %**
Mehrpreis für Weich PVC in antistatischer Ausführung	**20 %**
Mehrpreis für Weich PVC undurchsichtig - milchig mattiert (milchig-transparent)	**10 %**

Einzelne Streifen und Rollenware		**400 x 4**	**300 x 3 mm**	**200 x 2**
Einzelstreifen Normalqualität (0°C bis 60°C) mit Lochung rote und klar-transparente Streifen	€ pro Meter	**17,00**	**10,50**	**7,00**
Einzelstreifen Kältequalität (-30°C bis 40°C) mit Lochung nur klar-transparente Streifen	€ pro Meter	**18,50**	**11,50**	**7,50**
Rollen 50 m Normalqualität (0°C bis 60°C) rote und klar-transparente Streifen	€ pro Meter	**16,00**	**8,50**	**5,00**
Rollen 50 m Kältequalität (-30°C bis 40°C) nur klar-transparente Streifen	€ pro Meter	**18,50**	**11,50**	**7,50**

Industriepreise - ohne MwSt., inklusive Verpackung, frei Baustelle in Deutschland, Österreich, Benelux und in der Schweiz

FRIGOFLEX-verschiebbare Streifenvorhänge Typ MOBILE

FRIGOFLEX-Streifenvorhänge dichten Türöffnungen durch sich überlappende Weich-PVC-Streifen vom Sturz bis zum Boden ab.
Zugluft, Lärm, Kälte, Wärme, Rauch und Staub wird ferngehalten Energieverluste und Arbeitsbehinderungen werden vermieden.
Streifenvorhänge verhindern Kaltluftverluste bei offenstehenden Türen.
Es handelt es sich um glasklare PVC Streifen mit abgerundeten Kanten.
Alle Vorhänge der Ausführung SVM und SVS sind mit rot-transparenten Begrenzungsstreifen ausgestattet. Abgesehen von kältefesten Vorhängen.

1. Geeignet besonders für den Einsatz im Lebensmittel Gewerbe und Industrie.
2. Das Material ist gemäß US MVSS 302 „nicht entflammbar." Das Brandverhalten entspricht DIN 53382 „es brennt oder glimmt nicht weiter" und DIN 4102 B2.
3. Physiologisch einwandfreie PVC-Streifen
4. Das Material ist gemäß US MVSS 302 "nicht entflammbar."
   Das Brennverhalten entspricht DIN 53382 "es brennt oder glimmt nicht weiter".
5. Die glasklare Transparenz des Streifenvorhanges macht ein gefahrloses Befahren der Türöffnung von beiden Seiten möglich. Das Unfallrisiko wird so erheblich reduziert.
6. Weiche, geschmeidige Streifen, die sanft über Fahrer und Transportgut gleiten.

Aufgrund ihres geringen Gewichtes, ihrer Flexibilität und den abgerundeten Kanten wird der Transport durch die Türöffnung kaum behindert.

Ausführung Streifen:
Weich PVC Streifen, 200 x 2 mm, 300 x 3 mm, 400 x 4 mm.
1. Normale Qualität: (0°C bis 60°C)
   Streifen in klar-transparent (milchig-transparent gegen Mehrpreis) lieferbar und auf Wunsch die Begrenzungsstreifen in rot-transparent, ohne Mehrpreis.
2. Kältefeste Qualität (Dauereinsatz -35°C).
   Streifen nur in klar-transparent lieferbar.

Lauf- und Tragschienen aus Edelstahl.

Die Lieferung erfolgt als Bausatz.

Zur Seite verschiebbare Vorhänge

Zur Seite verschiebbare Vorhänge.
a) 2-teiliger Vorhang, nach zwei Seiten verschiebbar.

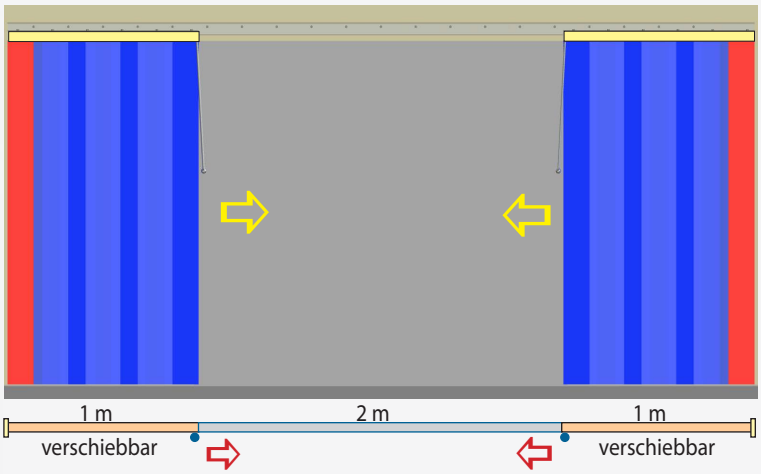

b) 1-teiliger Vorhang nach einer Seite verschiebbar.

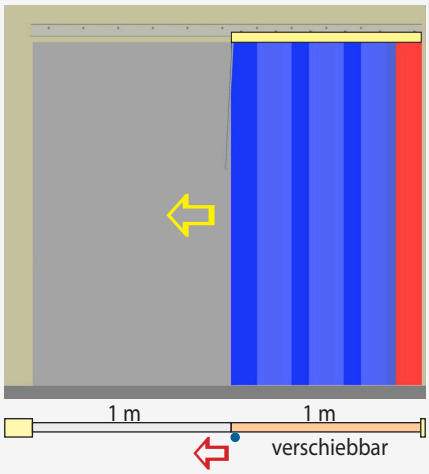

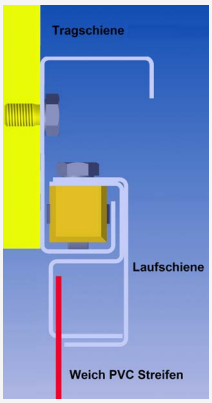

Montage vor Sturz.

Zweiteilige Vorhänge, übereinander verschiebbar.

Zweiteilige Vorhänge, übereinander verschiebbar.
a) Ein feststehender und ein verschiebbarer Vorhang.
b) Beide Vorhänge verschiebbar.

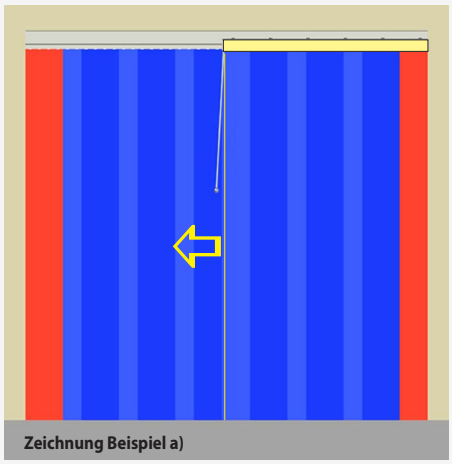

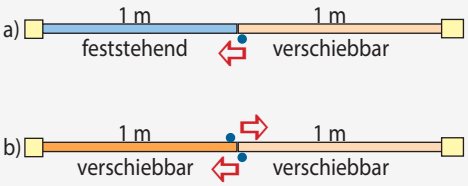

a) Rücken an Rücken Montage von einem feststehenden und einem verschiebbaren Vorhang.
Montage unter Sturz.

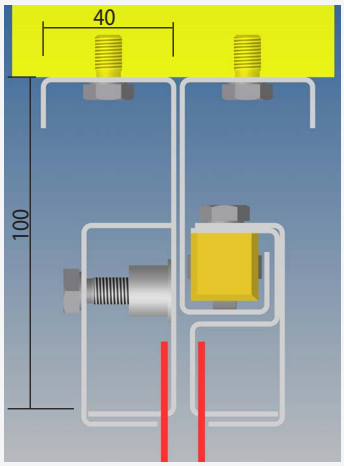

Beispiel a)

b) Rücken an Rücken Montage von zwei verschiebbaren Vorhängen.
Montage unter Sturz.

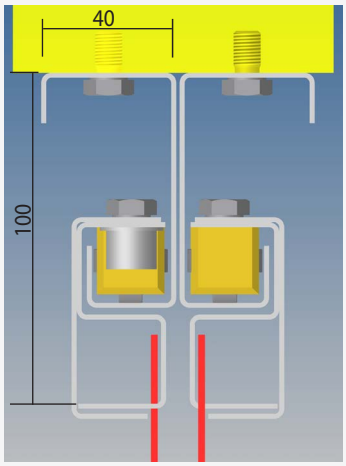

Beispiel b)

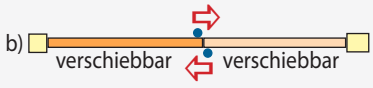

FRIGOFLEX - verschiebbare Streifenvorhänge - Typ MOBILE

Leichter Streifenvorhang SVL - MOBILE
1-teilig, nach einer Seite verschiebbar

(Normalqualität 0°C bis 60°C)
Bauart E Überlappung 50%
Streifenmaß 200 x 2 mm
Maximale Höhe 300 cm

Breite cm	Höhe cm	Länge Schiene cm	Preis €
100	200	200	**520**
125	200	250	**595**
150	200	300	**670**
175	200	350	**745**
200	200	400	**820**
225	200	450	**895**
250	200	500	**970**
275	200	550	**1.045**
300	200	600	**1.120**

Mittlerer Streifenvorhang SVM - MOBILE
1-teilig, nach einer Seite verschiebbar

(Normalqualität 0°C bis 60°C)
Bauart E Überlappung 66%
Streifenmaß 300 x 3 mm
Maximale Höhe 300 cm

Breite cm	Höhe cm	Länge Schiene cm	Preis €
100	200	200	**550**
125	200	250	**635**
150	200	300	**720**
175	200	350	**805**
200	200	400	**890**
225	200	450	**975**
250	200	500	**1.060**
275	200	550	**1.145**
300	200	600	**1.230**

Schwerer Streifenvorhang SVS - MOBILE
1-teilig, nach einer Seite verschiebbar

(Normalqualität 0°C bis 60°C)
Bauart E Überlappung 50%
Streifenmaß 400 x 4 mm
Maximale Höhe 300 cm

Breite cm	Höhe cm	Länge Schiene cm	Preis €
100	200	200	**580**
125	200	250	**675**
150	200	300	**770**
175	200	350	**865**
200	200	400	**960**
225	200	450	**1.055**
250	200	500	**1.150**
275	200	550	**1.245**
300	200	600	**1.340**

Leichter Streifenvorhang SVL - MOBILE
2-teilig, nach zwei Seiten verschiebbar oder zwei verschiebbare Vorhänge für Rücken an Rücken Montage

(Normalqualität 0°C bis 60°C)
Bauart E Überlappung 50%
Streifenmaß 200 x 2 mm
Maximale Höhe 300 cm

Breite cm	Höhe cm	Länge Schiene cm	Preis €
2 x 100	200	400	**1.040**
2 x 125	200	500	**1.190**
2 x 150	200	600	**1.340**
2 x 175	200	700	**1.490**
2 x 200	200	800	**1.640**
2 x 225	200	900	**1.790**
2 x 250	200	1000	**1.940**
2 x 275	200	1100	**2.090**
2 x 300	200	1200	**2.240**

Mittlerer Streifenvorhang SVM - MOBILE
2-teilig, nach zwei Seiten verschiebbar oder zwei verschiebbare Vorhänge für Rücken an Rücken Montage

(Normalqualität 0°C bis 60°C)
Bauart E Überlappung 66%
Streifenmaß 300 x 3 mm
Maximale Höhe 300 cm

Breite cm	Höhe cm	Länge Schiene cm	Preis €
2 x 100	200	400	**1.100**
2 x125	200	500	**1.270**
2 x 150	200	600	**1.440**
2 x 175	200	700	**1.610**
2 x 200	200	800	**1.178**
2 x 225	200	900	**1.950**
2 x 250	200	1000	**2.120**
2 x 275	200	1100	**2.290**
2 x 160	200	1200	**2.460**

Schwerer Streifenvorhang SVS - MOBILE
2-teilig, nach zwei Seiten verschiebbar oder zwei verschiebbare Vorhänge für Rücken an Rücken Montage

(Normalqualität 0°C bis 60°C)
Bauart E Überlappung 50%
Streifenmaß 400 x 4 mm
Maximale Höhe 300 cm

Breite cm	Höhe cm	Länge Schiene cm	Preis €
2 x 100	200	400	**1.160**
2 x 125	200	500	**1.350**
2 x 150	200	600	**1.540**
2 x 175	200	700	**1.730**
2 x 200	200	800	**1.920**
2 x 225	200	900	**2.110**
2 x 250	200	1000	**2.300**
2 x 275	200	1100	**2.490**
2 x 160	200	1200	**2.680**

Mehrpreise	**FRIGOFLEX - Streifenvorhänge Typ MOBILE**
Vergrößerung der Höhe des Vorhanges um jeweils 10 cm	**2%**
Ausführung Kältequalität anstatt Normalqualität, Einsatzbereich -30°C bis 40°C	**15%**
Mehrpreis für Weich PVC in antistatischer Ausführung	**15%**
Mehrpreis für Weich PVC undurchsichtig - milchig mattiert (milchig-transparent)	**7%**

Einzelne Streifen und Rollenware		**400 x 4 mm**	**300 x 3 mm**	**200 x 2 mm**
Einzelstreifen Normalqualität (0°C bis 60°C) mit Lochung (klar-transparente und rote Streifen)	€ / Meter	**17,00**	**10,50**	**7,00**
Einzelstreifen Kältequalität (-30°C bis 40°C) mit Lochung (klar-transparente Streifen)	€ / Meter	**18,50**	**11,50**	**7,50**
Rollen 50 m Normalqualität (0°C bis 60°C) (klar-transparente und rote Streifen)	€ / Meter	**16,00**	**8,50**	**5,00**
Rollen 50 m Kältequalität (-30°C bis 40°C) (klar-transparente Streifen)	€ / Meter	**18,50**	**11,50**	**7,50**

Industriepreise - ohne MwSt., inklusive Verpackung, frei Baustelle in Deutschland, Österreich, Benelux und in der Schweiz

FRIGOQUIP
Kühlhaustechnik

Bakumer Str. 74
D-49324 Melle

Tel. 05422-43328
FAX 05422-43397

Email: info@frigoflex.de
www. frigoflex.de

Wir bieten Ihnen das komplette Programm für den Kühllagerbau:

- FRIGOCELL Kühlzellen
- FRIGODOOR Kühltüren
- FRIGO-UNIT Kühlmaschinen
- FRIGOVENT Luftschleieranlagen
- FRIGOFLEX Streifenvorhänge
- FRIGOFLEX Pendeltüren
- FRIGOSTORE Kühllager
- FRIGOPANEEL Dämmpaneele
- FRIGOALARM Kühlraum Notruf